液化石油气系列

应用于液化石油气(LPG)和氨(NH_3)的固定式泵和压缩机

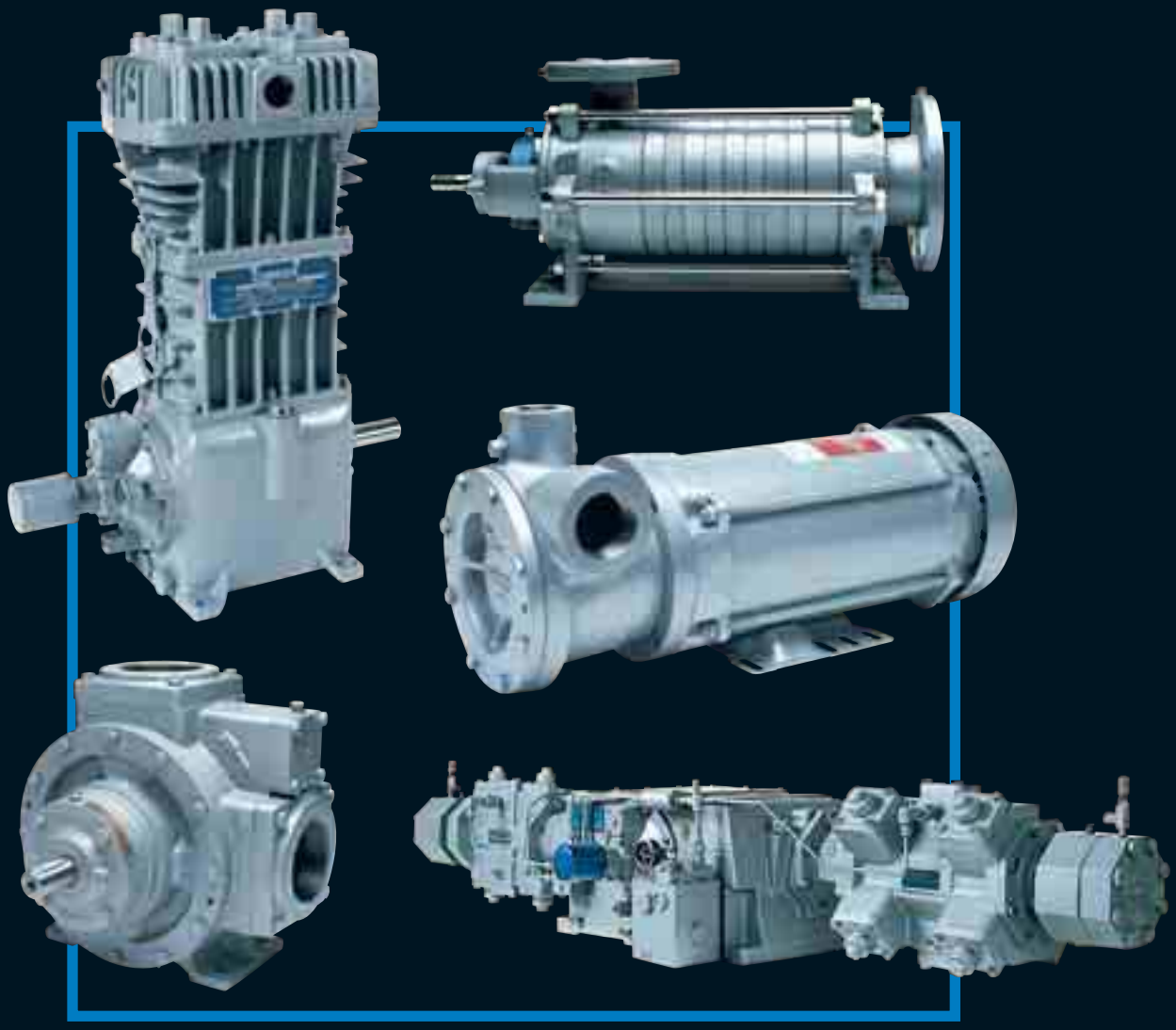

攻无不克的

CORKEN®

IDEX

追求完美的传统

可肯有限公司被公认为液化石油气泵和压缩机生产的全球领先者。可肯公司在液化石油气工业的卓绝信誉是建立在几十年来坚持最佳质量和顾客服务的标准之上的。这些标准再加上对产品性能的执着追求使得可肯公司被公认为领导其业界的世界级公司。

可肯有限公司座落于俄克拉何马州俄克拉何马市，成立于1924年。公司成立之后便迅速赢得了优质客户服务的信誉。五十年代初，可肯公司进入了液化石油气工业，成为其重要的转折点。在其后的几年中，可肯公司以其高质量的用于丙烷，丁烷和无水氨工业的压缩机和泵系列产品，迅速地赢得了市场的认可。

1991年，可肯公司成为IDEX集团的成员，IDEX集团生产独有的处理液体的工业产品，其成员都是世界认可的市场先锋。通过不断的对顾客服务，产品完善和技术更新的执着追求，可肯公司已处于世界压缩机和泵市场的领导地位。

可肯公司的产品设计和生产符合许多工业标准，包括保险实验室(UL)，加拿大标准协会(CSA)，日本高压气体安全所(KHK)，法国Veritas局等。可肯公司非常自豪地加入了荣获世界质量标准ISO 9001和环境管理标准ISO 14001的世界最优秀公司行列。

今天，可肯公司已发展成为一个面向全世界客户的多种经营公司。可肯牌卡车泵，固定式泵，压缩机和工业系列产品已广泛地应用于世界各地的许多公司，包括远东，亚洲，非洲，欧洲，中东，南非和北美洲。可肯公司通过其广阔的经销商网络向每个客户提供服务－每个经销商都具有可肯公司坚持了七十多年的对客户优质服务的承诺。

质量系统
ISO 9001
认可

环境管理系统
ISO 14001
认可

液化石油气系列
产品概述

应用:
- 丙烷储罐充装
- 灌瓶
- 备用系统
- 沥青工厂
- 汽车用液化气泵吸
- 农业用氨
- 液化石油气汽化器进料

环流®泵
再生式涡流泵

应用:
- 丙烷/丁烷输送装卸
- 卡车/运输应用
- 驳船卸货
- 油罐/铁路槽车卸货
- 农业用氨

叶片®泵
滑动叶片式容积泵

应用:
- 丙烷/丁烷输送装卸
- 转盘式气瓶充装
- 多口丁烷瓶充装
- 驳船卸货
- 油罐/铁路槽车卸货
- 农业用氨

侧腔泵
多级再生式涡流泵

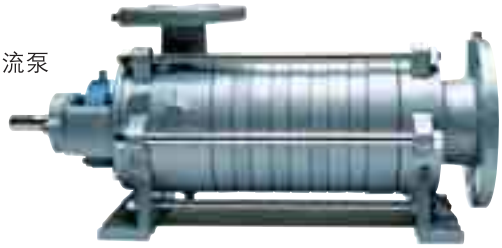

应用:
- 丙烷储罐充装
- 散料输送装卸
- 卡车/驳船/铁路槽车卸货
- 液体输送/蒸汽回收
- 维护时储罐真空化
- 液化石油气/丁烷/氨
- 惰性气体气垫

气体压缩机
单级，润滑/非润滑气体压缩机

直立式液化石油气压缩机
固定式用途

为什么选择压缩机来输送液化石油气(LPG)和氨(NH_3)

压缩机的用途很多，它们可以被用来在储罐间传送液体，装卸液体，回收残余气体，以及清除气体以便维修。许多液化石油气的管道系统没有理想的NPSH条件，因此需要对泵进行大量的维修保养，压缩机仅仅暴露于气体，所以不受NPSH条件的影响。许多加压液化石油气罐，例如火车槽罐和地下罐，它们的排液接口都在顶端。对于这种储罐的排液以及它们之间的液体传送，压缩机是一个理想的选择。

为什么选择可肯牌压缩机？

可肯公司有五十多年对液化石油气(LPG)和氨(NH_3)市场提供一流设计的历史。可肯公司的设计达到了包括日本，德国和美国在内的全世界最严格的质量标准，可肯公司对环境保护和安全一直十分重视，可肯公司致力于向用户提供完美的，多年无故障的产品。

符合您需要的压缩机…

可肯公司提供无油和无润滑直立式和水平式压缩机的设计。所有压缩机都有螺纹接口和ANSI法兰盘接口的选择。根据应用的不同，可肯公司还可提供一级和二级压缩机。

对于所有用途…

可肯牌气体压缩机是为液体输送，气体回收，吹扫机和轻便式用途而设计的。无论是缸罐内的气体回收还是驳船卸货，可肯公司都有您所需要的压缩机。

螺纹和ANSI法兰盘:
压缩机的接口有螺纹NPT，ANSI和DIN法兰盘选择。

高效率阀门:
可肯牌阀门运行安静，持久耐用，可用于无油作业环境，可肯公司还提供可承受少量凝结物的特殊设计的吸气阀。

O型缸盖垫圈:
O型缸盖垫圈安装容易，具有高度可靠的密封性。

球墨铸铁制造:
所有缸体和缸盖都是用球墨铸铁制造的，它们可以承受高温冲击。

自润滑特氟隆®活塞环:
可肯公司提供多种一流活塞环设计，为无润滑压缩机操作提供最价廉优质的服务，其分级设计可使活塞环在其工作寿命之内发挥更高的效率。

正向锁定式活塞:
活塞的简明设计可以使活塞头的间隙被精确地设定，这样可达到最高效率和长使用寿命。

自润滑活塞杆密封圈:
用特氟隆®制造的密封圈含有特殊过滤器，它们可以确保活塞杆不带油，并提供最大的防漏控制，装有弹簧的密封圈设计可以对正常磨损进行自我调节。

镀氮活塞杆:
坚固的镀氮活塞杆具有超级耐腐蚀和磨损的性能。

铸铁十字头:
坚固的铸铁十字头对腐蚀和磨损具有超级抵抗力。

装有过滤器的压力润滑曲轴箱:
自回流式油泵可不用考虑主要或外接轴滚珠的转动方向而确保合适的润滑。标准十微米的过滤器可延长轴承的使用寿命(91型除外。)

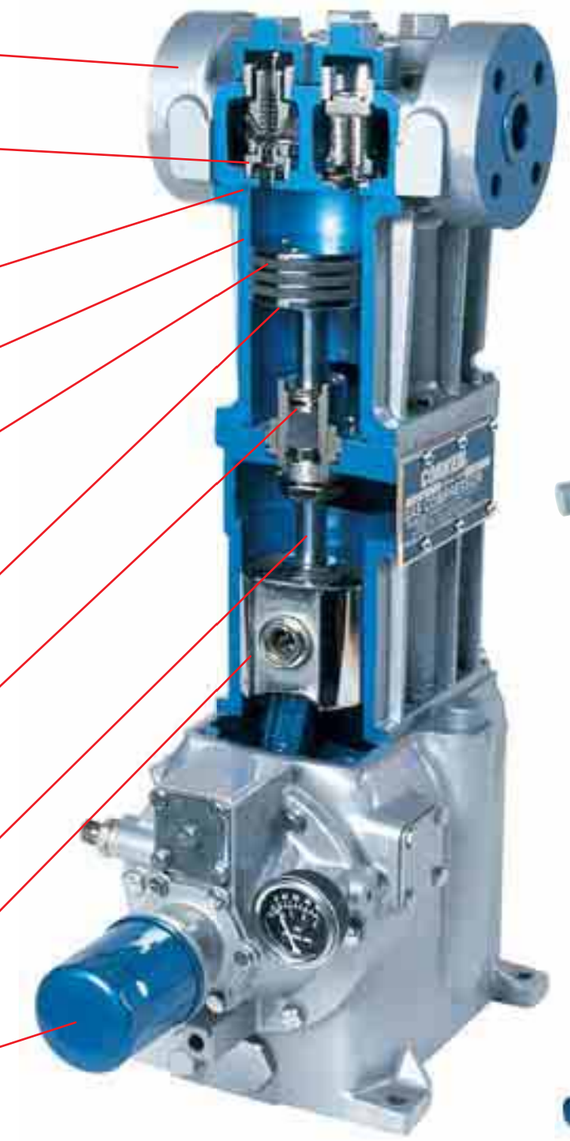

F291型

491型

D891型

储罐真空化，
油库装卸及气体回收

客户定制的套件…

可肯公司向客户提供定制的套件，以满足客户最严格的技术要求。如客户需要，可肯公司还可将产品装在滑动底板上，并配有控制板，安全控制，脉动缓冲器，特殊闸门，阀门和其它配件，可肯公司提供标准安装设计，特别适用于液体输送，气体回收和气体清除。

维护保养方便性…

可肯牌压缩机的设计使得所需的维修保养工作降低到了最低程度，并且使得这种维修保养极为简单。诸如更换阀门的维修保养可以在不影响压缩机的管线情况下进行，垫圈的更换只需卸下缸盖即可进行。

多用途之王…

可肯牌压缩机有许多用途。为一种用途而安装的压缩机可以十分容易地被改装管道而用于另一种用途。例如，用于铁路罐车卸货的压缩机可以用来为卡车装卸货。

尺寸符合您的容积要求…

可肯公司提供四种尺寸的直立式，无油单级压缩机(91,291,491和691型)。这些压缩机包括了液体运输中从24到361gpm(5.5到82m^3/hr)的容积范围。

对于更大的容积…

可肯牌D891型是一台双动单级直立式气体压缩机，它具有从337到757gpm(76.5到171.9m^3/hr)的容积。

攻无不克的
CORKEN®

水平式液化石油气压缩机
固定式用途

大容量运输...

可肯牌水平式单级压缩机是中转基地里大容量液化石油气运输的理想选择(例如：驳船，多节铁路罐车等)。这种重型、均衡对置式气体压缩机运行平稳，安静。

此种压缩机的缸体有许多尺寸可以选择。可肯公司目前供应8"(203.2mm),6"(152.4mm),5"(127.0mm),4"(101.6mm) 3-1/4"(82.6mm)和2-3/4"(69.9mm)的缸体。这些缸体可以进行各种一级、二级、三级或四级的组合。水平式压缩机有润滑和非润滑两种设计。这些压缩机虽然没被归为无油类，但是它们潜在的带油量已被降低到最低程度。

对于严格的环保要求...

为了响应对降低挥发性有机物和其他有毒气体而制定的日趋严格的环保规定，可肯公司向市场提供一种清洁-白铜活塞杆密封系统，用于HG601水平式压缩机系列。

由于受众多复杂因素的影响我们不能保证精确的泄漏率，但是与普通活塞杆分段密封结构相比，清洁-白铜活塞杆密封系统大大地降低了潜在的泄漏可能性。许多测试证明，泄漏可降低到1scfh(0.027m³/hr)以下。

水冷却缸体...

为增加水平式压缩机的多样性，可肯公司提供孔径为8"(203.2mm),6"(152.4mm),4"(101.6mm)和3-1/4"(82.6mm)的水冷却缸体。水冷却缸体极大地降低了工作温度，从而延长了阀门，活塞圈和密封圈的工作寿命，即使在最恶劣的条件下也是如此。

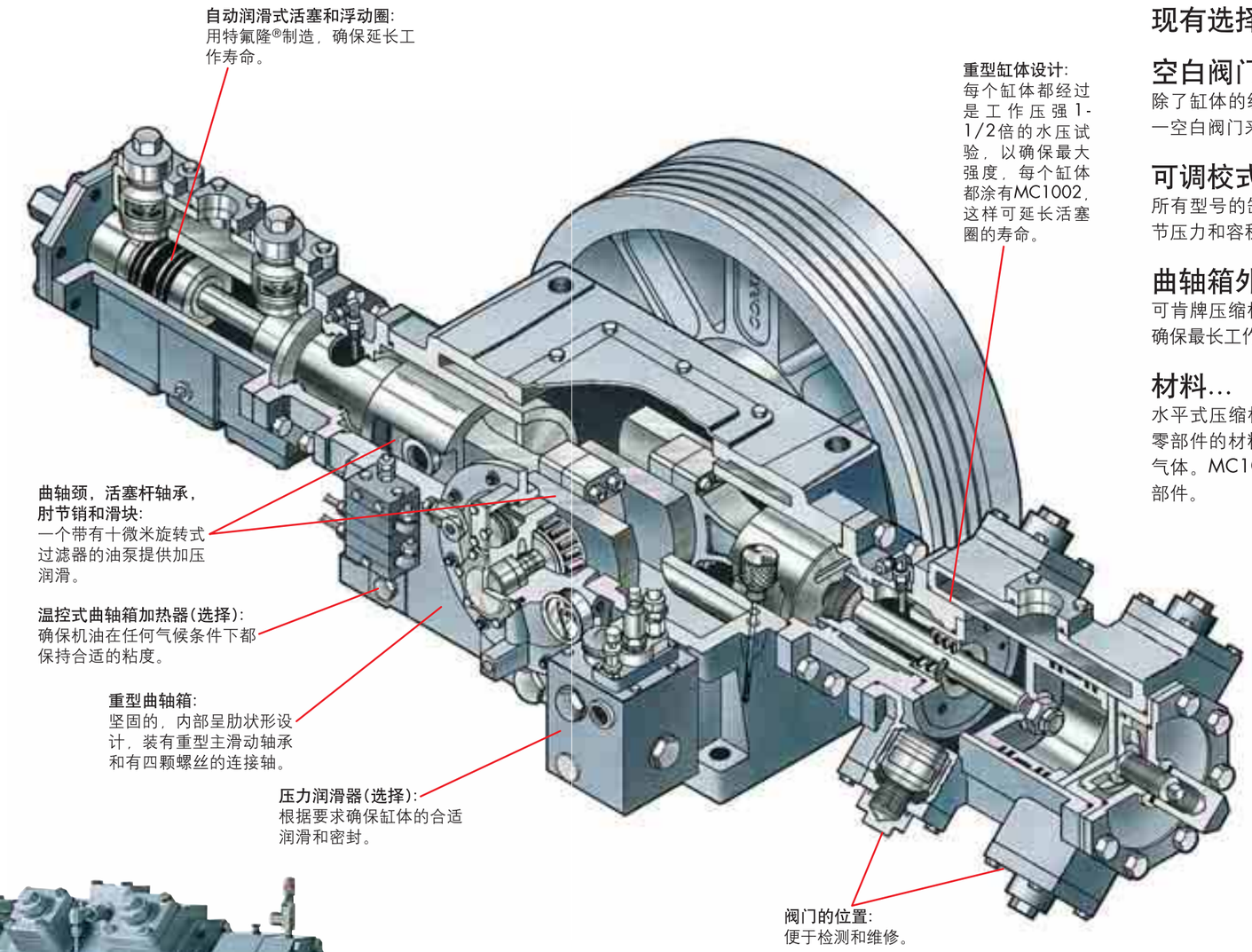

601型

液化气船和多节铁路
罐车的卸货和回收

现有选择

空白阀门...

除了缸体的级数和数目可以被重新调整外，容积也可通过一空白阀门来控制，这个阀门可把缸体变为单动式。

可调校式间距...

所有型号的缸体都有这一选择，它可以在压缩机工作时调节压力和容积。

曲轴箱外接油冷却器...

可肯牌压缩机可配备压力润滑系统和外接滤油器，当需要确保最长工作寿命时，还可以选装外接油冷却器。

材料...

水平式压缩机系列产品对垫圈，活塞圈，O型圈，活塞等零部件的材料有多种选择。这样可以使压缩机适用于多种气体。MC1002防腐蚀涂料可以用于所有和汽油有接触的部件。

定制套件...

根据客户要求，可肯公司还可以将产品安装在滑动底板上，并配有控制板，电线，脉动缓冲器，接收油箱和其它特殊配件。

攻无不克的
CORKEN®

液化石油气输送压缩机的用途

应用于油库...

"107"型套装式气体压缩机装有压力表，钢底盘，机械气液分离器，四通阀，滤净器，内接管道，可调节驱动底盘，V型皮带驱动和现成皮带以便与电动马达相连。这个标准设备最常用于铁路罐车和卡车装卸液体和气体的回收。客户可有多种选择，例如装有一级D类开关的ASME液体分离器等，可肯公司还为客户定制设备。

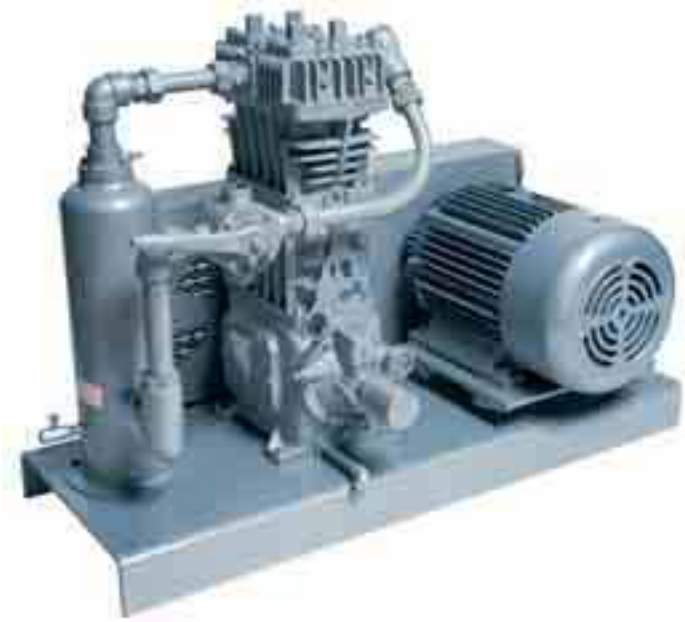

应用于大型码头和驳船...

D891和HG601型压缩机系列可用于高容量的运输，其流量范围从337到1552gpm(76.5到352.5m³/hr)。这些压缩机具有标准安装设计，可肯公司也可根据客户的要求提供特殊的套件，包括安全关闭和控制设备。

应用于吹扫...

可肯公司向顾客提供许多种的标准吹扫设备。出于维修目的，这些吹扫设备可根据小型或大型储罐的需求而选型。可肯公司将根据您的用途帮助您选择吹扫设备。

卡车压缩机...

"102"压缩机装有加长的曲轴，可以利用卡车上的PTO和液压驱动系统。这种压缩机可用于卡车的装卸和气体回收。

压缩机的技术参数和性能

技术参数	型号						
	91	291	491	691	891 (a)	HG601BB (b)(e)	HG601AA (b)(e)
汽缸内径 英寸(MM)	3.0(76.2)	3.0(76.2)	4.0(101.6)	4.5(114.3)	4.5(113)	6(152)	8(203)
冲程，英寸(MM)	2.5(63.5)	2.5(63.5)	3.0(76.2)	4.0(101.6)	4.0(101.6)	3(76.2)	3(76.2)
活塞位移CFM(m^3/hr) 最小@400RPM 最大@825RPM 最大@1200RPM	4.0(6.8) 8.3(14.1) -	8.0(13.6) 16.5(28.0) -	17.2(29.2) 35.5(60.3) -	29.2(49.6) 60.2(102.3) -	56.6(96.2) 113.2(192.0) -	76.8(130.5) - 230.5(391.9)	138(234.5) - 413.8(703.5)
最大工作压力Psig(bar)	350(24.1)	350(24.1)	350(24.1)	350(24.1)	465(32.1)	365(25.2)	315(21.7)
最大制动马力(kw)	7.5(5.6)	15(11)	15(11)	35(26.1)	45(34)	75(55.9)	75(55.9)
最大杆载量(kg)	3600(1632.9)	3600(1632.9)	4000(1814.4)	5500(2494.8)	7000(3175.2)	7000(3175.2)	7000(3175.2)
最大输出温度°F(°C)	350(177)						
净量LB(kg)	115(52.2)	160(72.6)	260(117.9)	625(283.5)	855(387.8)	828(375.6)	868(393.7)
最大流动丙浣 GPM(m^3/hr)(c)	50(11.4) (c)	101(22.9) (c)	215(48.8) (c)	361(82.0) (c)	694(157.6) (c)	1305(296.4) (e)	1725(391.8) (f)
ANSI/DIN法兰盘选择	F91	F291	F491	F691	(d)	(d)	(d)

(a) 双动直立式压缩机
(b) 双动水平式压缩机
(c) 最大流量是在825RPM或最大马力30PSID的情况下测得的。上述流量在100°F(37.8°C)时的数据，它将随管道，接头，输送物和温度的不同而变化。根据客户要求，工厂可提供详细的压缩机分析。
(d) 无
(e) 最大转速为1200RPM
(f) 最高值是在最大马力和845RPM的情况下获得的

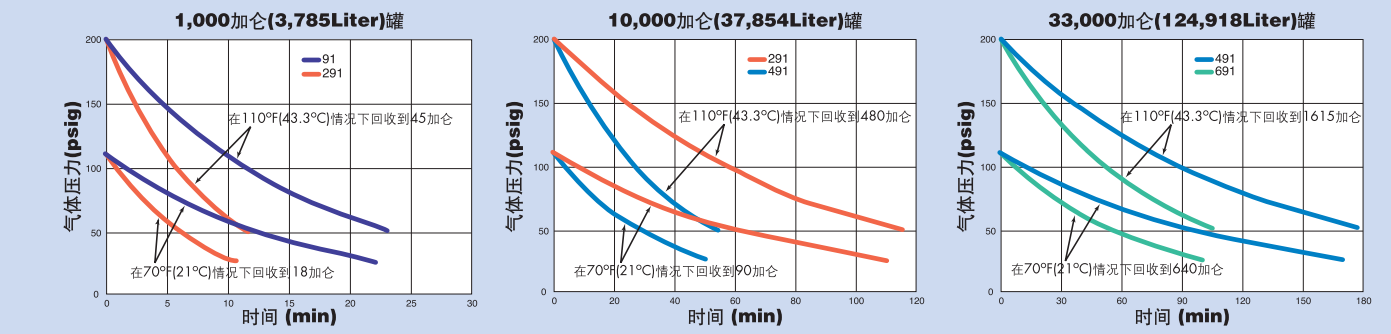

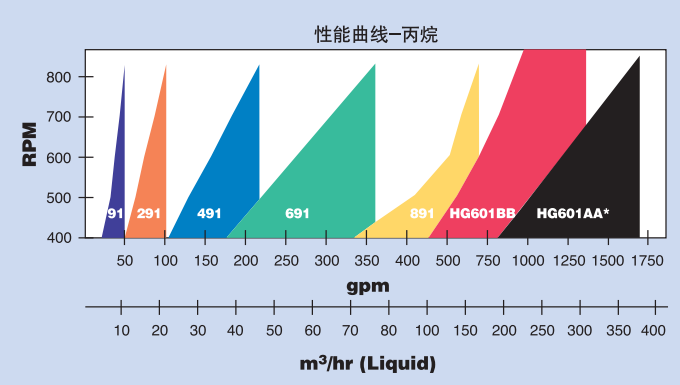

上述流量是在100°F(37.8°C)时的数据，它将随管道，接头，输送物和温度的不同而变化。
根据客户要求，工厂可提供详细的压缩机分析。
*最大75马力是在845RPM的情况下达到的。

攻无不克的 CORKEN®

丙烷压缩机选择表

服务	输送能力 gpm(1)	排量 CFM	压缩机		传动轮尺寸 P.D."(2)		传动功率				管路尺寸(3)	
							液体输送及残余蒸汽回收		无残余蒸汽回收的液体输送			
			型号	转速	1750转/分	1450转/分	100°F	80°F	100°F	80°F	蒸汽	液体
小型油库	23	4	91	400	A3.0	A3.6	5	3	3	3	3/4	1-1/4
	29	5	91	505	A3.8	B4.6	5	5	5	5	3/4	1-1/4
	34	6	91	590	B4.6	B5.6	5	5	5	5	1	1-1/4
	40	7	91	695	B5.4	B6.6	5	5	5	5	1	1-1/2
	39	7	290,291	345	A3.0	A3.6	3	3	3	3	1	1-1/2
单槽车卸货或运输	45	8	91	795	B6.2	B7.4	7-1/2	7-1/2	7-1/2	7-1/2	1	1-1/2
	44	8	290,291	390	A3.4	B4.0	5	3	3	3	1	1-1/2
	50	9	290,291	435	A3.8	B4.6	5	5	3	3	1	1-1/2
	56	10	290,291	490	B4.4	B5.2	5	5	5	5	1	2
	61	11	290,291	535	B4.8	B5.8	5	5	5	5	1	2
	66	12	290,291	580	B5.2	B6.2	7-1/2	5	5	5	1	2
	71	13	290,291	625	B5.6	B6.6	7-1/2	5	7-1/2	5	1-1/4	2
	79	14	290,291	695	B6.2	B7.4	7-1/2	7-1/2	7-1/2	7-1/2	1-1/4	2
	84	15	290,291	735	B6.6	B8.0	10	7-1/2	10	7-1/2	1-1/4	1-1/2
	84	15	490,491	345	A3.0	A3.6	7-1/2	7-1/2	5	5	1-1/4	1-1/2
	89	16	290,291	780	B7.0	B8.6	10	10	10	10	1-1/4	1-1/2
	89	16	490,491	370	A3.2	A3.8	7-1/2	7-1/2	7-1/2	5	1-1/4	1-1/2
双槽或多槽车同时卸货，或通过具有足够输送能力的流量阀进行的大型运输	95	17	490,491	390	A3.4	B4.0	7-1/2	7-1/2	7-1/2	7-1/2	1-1/4	3
	101	18	490,491	415	A3.6	B4.4	10	7-1/2	7-1/2	7-1/2	1-1/4	3
	106	19	490,491	435	A3.8	B4.6	10	7-1/2	7-1/2	7-1/2	1-1/4	3
	108	20	490,491	445	B4.0	B4.8	10	7-1/2	7-1/2	7-1/2	1-1/4	3
	114	21	490,491	470	B4.2	B5.0	10	7-1/2	7-1/2	7-1/2	1-1/4	3
	119	22	490,491	490	B4.4	B5.2	10	10	7-1/2	7-1/2	1-1/4	3
	125	23	490,491	515	B4.6	B5.6	10	10	10	7-1/2	1-1/4	3
	130	24	490,491	535	B4.8	B5.8	15	10	10	10	1-1/4	3
	136	25	490,491	560	B5.0	B6.0	15	10	10	10	1-1/4	3
	141	26	490,491	580	B5.2	B6.2	15	10	10	10	1-1/4	3
	147	27	490,491	605	B5.4	B6.4	15	10	15	10	1-1/4	3
	152	28	490,491	625	B5.6	B6.6	15	15	15	15	1-1/2	3
	158	29	490,491	650	B5.8	B7.0	15	15	15	15	1-1/2	3
	163	30	490,491	670	B6.0		15	15	15	15	1-1/2	3
	163	30	690,691	400	B4.4	B5.2	15	15	10	10	1-1/2	3
	168	31	490,491	695	B6.2	B7.4	15	15	15	15	1-1/2	3
	171	31	690,691	420	B4.6	B5.6	15	15	10	10	1-1/2	3
	179	32	490,491	740	B6.6	B8.0	15	15	15	15	1-1/2	3
	178	32	690,691	440	B4.8	B5.8	15	15	10	10	1-1/2	3
	186	34	690,691	455	B5.0	B6.0	15	15	15	10	1-1/2	3
	193	35	690,691	475	B5.2	B6.2	15	15	15	10	1-1/2	3
	200	36	690,691	495	B5.4	B6.4	15	15	15	15	1-1/2	3
大型油罐车、多个容器、驳船或装卸码头的卸货	208	38	690,691	510	B5.6	B6.8	20	15	15	15	1-1/2	4
	215	39	690,691	530	B5.8	B7.0	20	15	15	15	1-1/2	4
	223	41	690,691	550	B6.0	A7.0	20	15	15	15	1-1/2	4
	230	42	690,691	565	B6.2	B7.4	20	15	15	15	2	4
	237	43	690,691	585	B6.4	A7.4	20	15	15	15	2	4
	245	45	690,691	605	B6.6	B8.0	20	15	15	15	2	4
	252	46	690,691	620	B6.8		20	20	15	15	2	4
	260	47	690,691	640	B7.0	A8.2	20	20	20	15	2	4
	275	48	690,691	675	B7.4	B8.6	25	20	20	20	2	4
	297	54	690,691	730	B8.0	B9.4	25	20	20	20	2	4
	319	58	690,691	785	B8.6		25	20	25	20	2	4
	334	60	690,691	820	TB9.0	A10.6	30	25	25	20	2	4
	452	82	D891	580	5V7.1	5V8.5	30	30	30	30	3	6
	623	113	D891	800	5V9.75	5V11.8		40	40	30	3	6

注:

(1) 所示输送能力基于70°F的情况，但是会随管路、所用连接件、输送的产品类型以及温度的不同而有所不同。如有需要，工厂可以提供详细的计算机分析数据。

(2) 传动轮: 91-2根皮带；290、291、490、491-3根皮带；690、691-4根皮带。

(3) 所示管路尺寸为最小值。如果长度超过100英尺，请使用更大的尺寸等级。关于更大流量的压缩机，请咨询工厂。

氨压缩机选择表

服务	输送能力 gpm(1)	排量 CFM	压缩机		传动轮尺寸 P.D."(2)		传动功率				管路尺寸(3)	
							液体输送及残余蒸汽回收		无残余蒸汽回收的液体输送			
			型号	转速	1750转/分	1450转/分	100°F	80°F	100°F	80°F	蒸汽	液体
小型油库	23	4	91	400	A3.0	A3.6	5	3	3	3	3/4	1-1/4
	29	5	91	505	A3.8	B4.6	5	5	5	3	3/4	1-1/4
	34	6	91	590	B4.6	B5.6	5	5	5	5	1	1-1/4
	40	7	91	695	B5.4	B6.6	5	5	5	5	1	1-1/2
	43	7	290,291	345	A3.0	A3.6	5	3	3	3	1	1-1/2
单槽车卸货或运输	46	8	91	795	B6.2	B7.4	7-1/2	5	5	5	1	1-1/2
	45	8	290,291	390	A3.4	B4.0	5	3	3	3	1	1-1/2
	50	9	290,291	435	A3.8	B4.6	5	5	3	3	1	1-1/2
	56	10	290,291	490	B4.4	B5.2	5	5	5	3	1	2
	62	11	290,291	535	B4.8	B5.8	7-1/2	5	5	5	1	2
	67	12	290,291	580	B5.2	B6.2	7-1/2	5	5	5	1	2
	72	13	290,291	625	B5.6	B6.6	7-1/2	5	5	5	1-1/4	2
	80	14	290,291	695	B6.2	B7.4	7-1/2	7-1/2	7-1/2	5	1-1/4	2
	85	15	290,291	735	B6.6	B8.0	10	7-1/2	7-1/2	7-1/2	1-1/4	2-1/2
	85	15	490,491	345	A3.0	A3.6	7-1/2	7-1/2	5	5	1-1/4	2-1/2
	90	16	290,291	780	B7.0	B8.6	10	7-1/2	7-1/2	7-1/2	1-1/4	2-1/2
	90	16	490,491	370	A3.2	A3.8	10	7-1/2	5	5	1-1/4	2-1/2
双槽或多槽车同时卸货，或通过具有足够输送能力的流量阀进行的大型运输	96	17	490,491	390	A3.4	B4.0	10	7-1/2	5	5	1-1/4	3
	102	18	490,491	415	A3.6	B4.4	10	7-1/2	7-1/2	7-1/2	1-1/4	3
	107	19	490,491	435	A3.8	B4.6	10	7-1/2	7-1/2	7-1/2	1-1/4	3
	110	20	490,491	445	B4.0	B4.8	10	7-1/2	7-1/2	7-1/2	1-1/4	3
	115	21	490,491	470	B4.2	B5.0	10	7-1/2	7-1/2	7-1/2	1-1/4	3
	120	22	490,491	490	B4.4	B5.2	15	10	7-1/2	7-1/2	1-1/4	3
	126	23	490,491	515	B4.6	B5.6	15	10	7-1/2	7-1/2	1-1/4	3
	131	24	490,491	535	B4.8	B5.8	15	10	10	7-1/2	1-1/4	3
	138	25	490,491	560	B5.0	B6.0	15	10	10	7-1/2	1-1/4	3
	142	26	490,491	580	B5.2	B6.2	15	10	10	7-1/2	1-1/4	3
	148	27	490,491	605	B5.4	B6.4	15	10	10	10	1-1/4	3
	153	28	490,491	625	B5.6	B6.6	15	10	10	10	1-1/2	3
	160	29	490,491	650	B5.8	B7.0	15	15	10	10	1-1/2	3
	165	30	490,491	670	B6.0		15	15	15	10	1-1/2	3
	165	30	690,691	400	B4.4	B5.2	15	15	10	10	1-1/2	3
	170	31	490,491	695	B6.2	B7.4	15	15	15	10	1-1/2	3
	173	31	690,691	420	B4.6	B5.6	15	15	10	10	1-1/2	3
	181	32	490,491	740	B6.6	B8.0	15	15	15	15	1-1/2	3
	180	32	690,691	440	B4.8	B5.8	15	15	10	10	1-1/2	3
	188	34	690,691	455	B5.0	B6.0	20	15	10	10	1-1/2	3
	195	35	690,691	475	B5.2	B6.2	20	15	10	10	1-1/2	3
	203	36	690,691	495	B5.4	B6.4	20	15	15	10	1-1/2	3
大型油罐车、多个容器、驳船或装卸码头的卸货	211	38	690,691	510	B5.6	B6.8	20	15	15	10	1-1/2	4
	218	39	690,691	530	B5.8	B7.0	20	15	15	15	1-1/2	4
	226	41	690,691	550	B6.0	A7.0	20	15	15	15	1-1/2	4
	233	42	690,691	565	B6.2	B7.4	20	15	15	15	2	4
	240	43	690,691	585	B6.4	A7.4	20	20	15	15	2	4
	248	45	690,691	605	B6.6	B8.0	20	20	15	15	2	4
	255	45	690,691	620	B6.8		25	20	15	15	2	4
	263	47	690,691	640	B7.0	A8.2	25	20	15	15	2	4
	278	48	690,691	675	B7.4	B8.6	25	20	15	15	2	4
	301	54	690,691	730	B8.0	B9.4	25	20	20	15	2	4
	323	58	690,691	785	B8.6		30	25	20	20	2	4
	338	60	690,691	820	TB9.0	A10.6	30	25	20	20	2	4
	459	82	D891	580	5V7.1	5V8.5	40	30	30	30	3	6
	633	113	D891	800	5V9.75	5V11.8		40	40	30	3	6

注:

(1) 示输送能力基于70°F的情况，但是会随管路、所用连接件、输送的产品类型以及温度的不同而有所不同。如有需要，工厂可以提供详细的计算机分析数据。

(2) 传动轮: 91-2根皮带；290、291、490、491-3根皮带；690、691-4根皮带。

(3) 所示管路尺寸为最小值。如果长度超过100英尺，请使用更大的尺寸等级。

关于更大流量的压缩机，请咨询工厂。

Key On Enterprise LTD.

Flat A-D, 18/F., Neich Tower, 128 Gloucester Road, Wanchai, Hong Kong.
Tel: (852)2541-8663 Fax: (852)2541-0989 Email: keyonltd@keyongas.com.hk

LPG100A CHINESE

PRINTED IN THE USA
SEPTEMBER 2008